Модули теплоизоляционные огнеупорные
СТО 05802307-1-002-2021

Лист согласования

Указать в таблице необходимые параметры изделия.

Классификационная температура	Тип модуля	Плотность, кг/м^3	Размеры, мм.			Крепление	
			A	B	H	Боковое	Центральное
1260 1425	Тип 1 Тип 2 Тип 3 Тип S	160 180 200	300	200 300 600	150 200 250 300 350	Т3 Т3-С Т4 Т5	М1 М1И

Тип 1

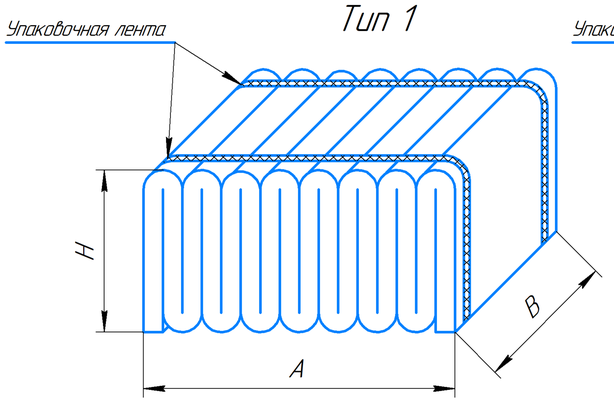

Тип 2

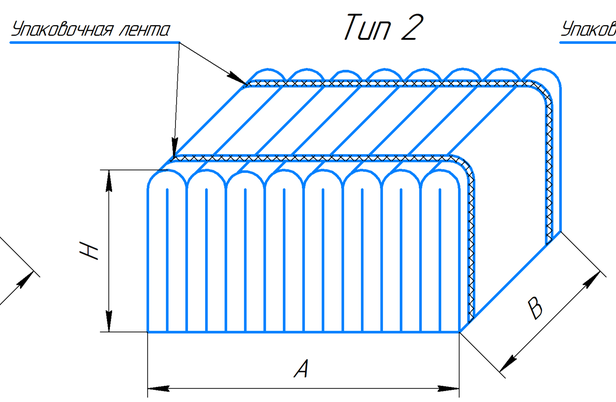

Тип 3

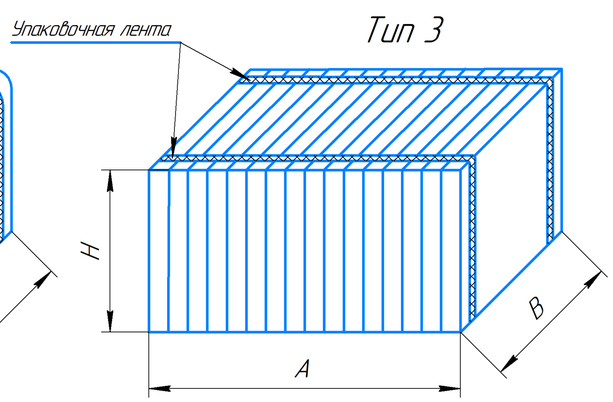

Тип S

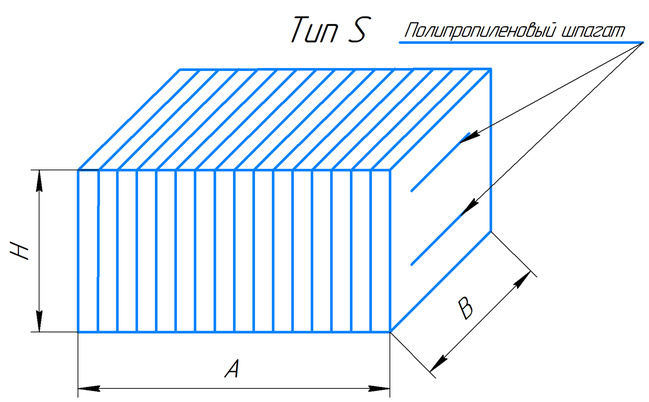

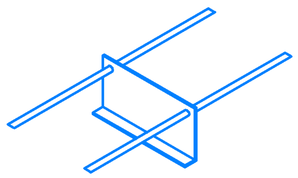

Крепление Т3

приваривается к кожуху

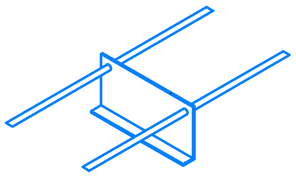

Крепление Т3 – С (сводовое)

приваривается к кожуху

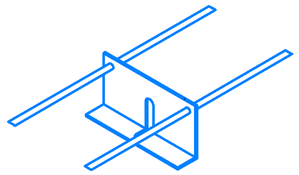

Крепление Т4

на предварительно приваренную шпильку

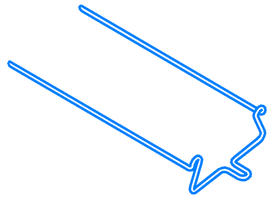

Крепление Т5

на предварительно приваренную шпильку

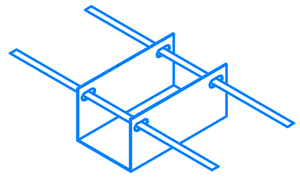

Крепление М1

на предварительно приваренную шпильку

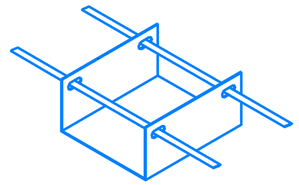

Крепление М1И

на предварительно приваренную шпильку

1. Модуль теплоизоляционный огнеупорный марки Ceraterm Block (1260) и Ceraterm Block S (1260) изготавливается из стекловолокна огнеупорного керамического марки Ceraterm Blanket (1260), модуль теплоизоляционный огнеупорный марки Ceraterm Block (1425) и Ceraterm Block S (1425) изготавливается из стекловолокна огнеупорного керамического марки Ceraterm Blanket (1425).
2. Согласно СТО 05802307-1-002-2021: Предельное отклонение линейных размеров (А –10+0мм, В ±5мм, Н ±10мм.). Номинальная кажущаяся плотность модулей марок Ceraterm Block (1260), Ceraterm Block (1425) должна быть следующих значений, кг/м^3: 160, 180, 200. Номинальная кажущаяся плотность модулей марок Ceraterm Block S (1260), Ceraterm Block S (1425) должна быть следующих значений, кг/м^3: 160.
3. При изготовлении модулей марок Certerm Block (1260), Ceraterm Block (1425) с кажущейся плотностью 160 кг/м^3, 180 кг/м^3 в комплектацию включены листы из гофрокартона, при изготовлении модулей марок Ceraterm Block (1260), Ceraterm Block (1425) с кажущейся плотностью 200 кг/м^3 в комплектацию включены пластины ДВП.
4. При изготовлении модулей марок Ceraterm Block S (1260), Ceraterm Block S (1425) для прошивки используется полипропиленовый шпагат, обеспечивающий сохранение формы при транспортировке, без дополнительной обвязки упаковочной полиэстеровой либо полипропиленовой лентой по толщине модуля, модули марок Ceraterm Block (1260), Ceraterm Block (1425) дополнительно обвязывают упаковочной полиэстеровой либо полипропиленовой лентой по толщине модуля в количестве не менее 2-х лент на каждые 300 мм.
5. Допускается изготовление модулей по чертежам заказчика других форм и размеров, кажущейся плотности, которые должны быть согласованы между изготовителем и потребителем.
6. Модули изготавливаются как с анкерной системой крепления (анкеражем) – Т, М, так и без анкерной системы крепления. Тип крепления и обозначение при заказе должны соответствовать таблице, при этом анкераж с центральной системой крепления устанавливается в модуль, а анкераж с боковой системой крепления поставляется отдельно от модуля в комплекте.

ВНИМАНИЕ На модули теплоизоляционные огнеупорные Тип 1 применяется дополнительная наценка